PIEDROIT SUD

ELEVATION

éch: 1/50

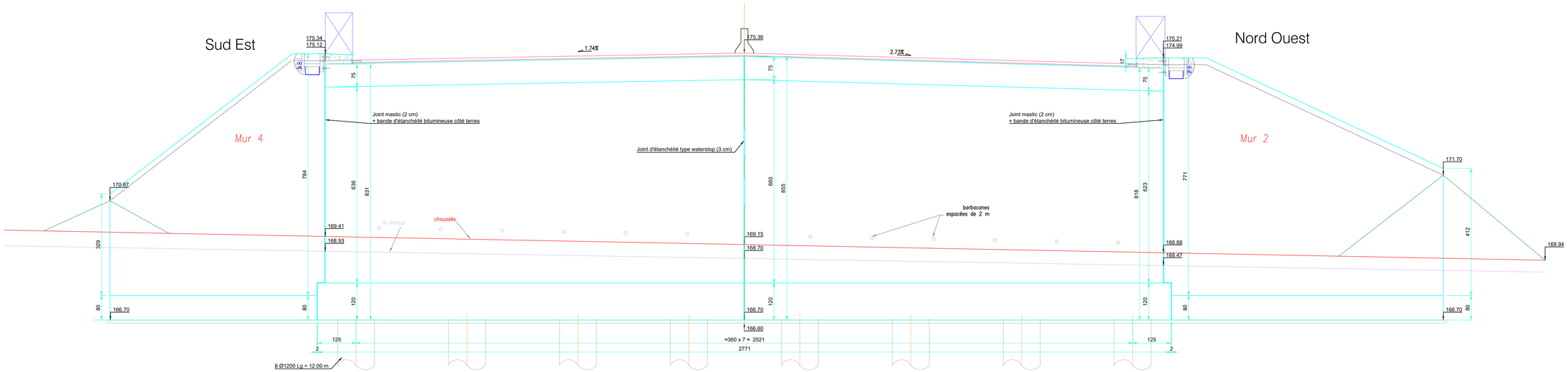

MUR EN AILE M4

éch: 1/50

ELEVATION SUIVANT A-A

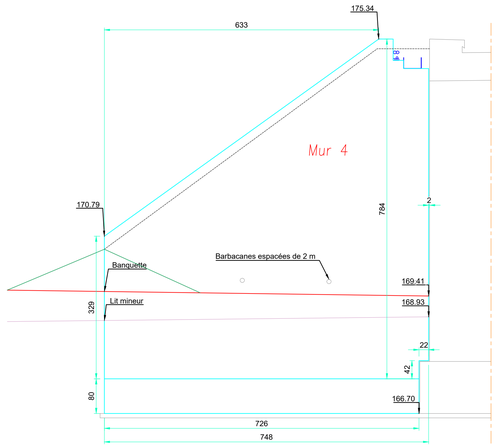

ELEVATION SUIVANT B-B

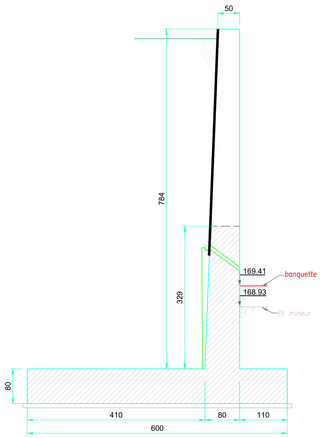

MUR EN AILE M2

éch: 1/50

ELEVATION SUIVANT A-A

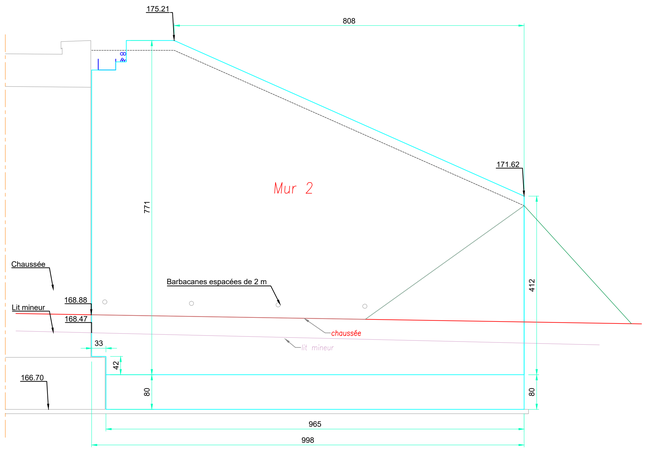

ELEVATION SUIVANT B-B

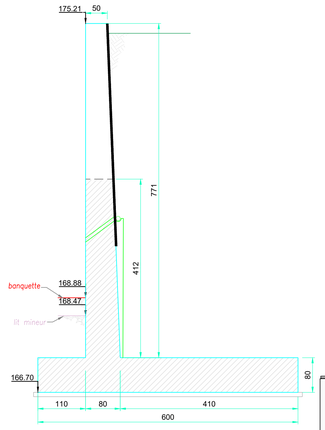

B

VUE EN PLAN

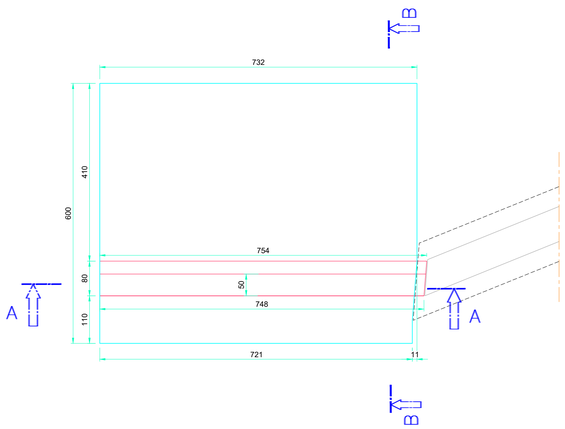

VUE EN PLAN

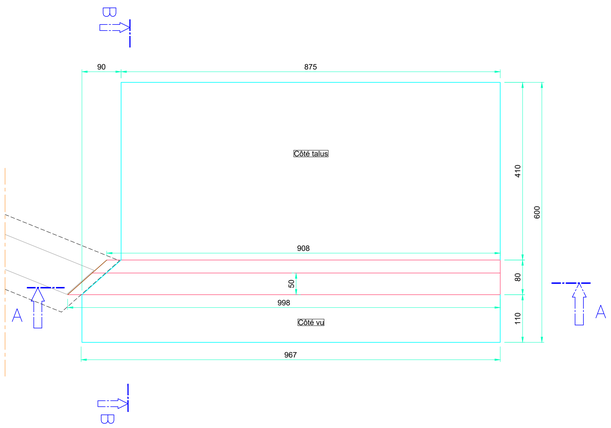

MINISTÈRES
TRANSITION ÉCOLOGIQUE
AMÉNAGEMENT DU TERRITOIRE
TRANSPORTS
VILLE ET LOGEMENT
Liberté
Égalité
Fraternité

Direction Régionale de l'Environnement, de l'Aménagement et du Logement Nouvelle Aquitaine

15, rue Arthur Ranc
BP 358
86020 POITIERS CEDEX
Téléphone:05 49 55 63 63
Télécopie:05 49 55 63 01

RN141 - Mise à 2x2 voies entre
Chasseneuil-sur-Bonnieure et Roumazières-Loubert
Réalisation des ouvrages hydrauliques n°11, n°12
et du bassin de rétention n°5

Dossier de Consultation des Entreprises

Plan OH12 - Elevation sud

Maître d'oeuvre

Direction Interdépartementale des Routes Centre-Ouest
Service d'Ingénierie Routière

22 rue des Péntents Blancs
87032 LIMOGES

Fichier:

Indice: 1

Date: Avril 2026

Echelle :